ВІДОМІСТЬ ОСНОВНИХ КОМПЛЕКТІВ РОБОЧИХ КРЕСЛЕНЬ

Позначення	Найменування	Примітка
2022/15-ГП	Генеральний план	
2022/15-АБ	Архітектурно-будівельлні рішення	
2022/15-ЕТР	Електротехнічні рішення	
2022/15-ВК	Водопровід та каналізація	
2022/15-ОВ	Опалення та вентиляція	
2022/15-ТХ	Технологічна частина	

Лист	Найменування	Примітка
1	Зальні дані	
2	План ВК на відм. 0,000	
3	План ВК на відм. +3,000	
4	План ВК типового поверху	
5	Аксонометрия мережі К1	
6	Вузол проходження каналізаційного стояка через перекриття	

ВІДОМІСТЬ ДОКУМЕНТІВ, ЯКІ ДОДАЮТЬСЯ ДОКУМЕНТІВ

Позначення	Найменування	Примітка
	документи за посиланням	
	Прилеглі документи	
2022/15-ВК.СО	Специфікація матеріалів і обладнання	

Основні показники по кресленнях водопроводу і каналізації

Найменування системи	Потрібний напор на вводі, м	Розрахункова витрата				Установлена потужність електродвигунів, кВт	Примітка
		м³/добу	м³/год	л/с	При пожежі, л/с		
Водопостачання	20	60,30	2,512	5,634	20,0		
в тому числі гаряче водопостачання		31,90	1,326	2,886			
Каналізація		60,30	2,512	5,634			

1. ЗАГАЛЬНІ ВКАЗІВКИ

Розділ ВК розроблений відповідно до:
-ДБН В.2.5-64: 2012 "Внутрішній водопровід і каналізація";
-ГОСТ 21.601-79 "Водопровід і каналізація. Робочі креслення";
-ДСТУ-Н Б В.2.5 - 73:2013 «Настанова з монтажу внутрішніх санітарно-технічних систем»;
-НАПБА 01.001.2004 «Правила пожежної безпеки в Україні»;
Проєктом передбачається ремонт наступних інженерних мереж:
В1 - господарсько-питної;
Т3 - горяче водопостачання;
К1 - господарсько-побутова каналізація;

Холодне водопостачання.

Питна вода (мережа В1) використовується на господарсько-питні потреби.
Прокладка водопроводу В-1 передбачена з труб ППР шляхом терморезисторної пайки.

Горяче водопостачання

Джерелом горячого водопостачання є існуюча централізована мережа. Прокладка водопроводу Т-3 передбачена з труб ППР шляхом терморезисторної пайки.

Каналізація

Відведення хозбитових стоків передбачається самопливом в існуючу каналізаційну мережу. Трубопроводи внутрішньої каналізації передбачаються з каналізаційних ПВХ труб Ø50-110. З'єднання труб - розтрубне. Проектована розводка труб приєднується до існуючої розводки з чавунних труб . Фанові стояки проектується з труби ПП. Для ліквідації засмічень на мережі К1 запроектовані ревізії і прочищення.
Трубопроводи в місцях перетину перекриттів прокласти в протипожежних муфтах.

Зм.	Кіль.	№Док.	Лист	Підпись	Дата
Виконав		Мартиненко Д.			
Перевірив		Балакірєв П.			
ГП		Мартиненко Д.			

2022/15-ВК

УВКБ ООН

Поточний ремонт гуртожитку Кременчуцького медичного фахового коледжу ім. В.І. Литвиненка за адресою: м. Кременчук, просп. Свободи, 38-а

Стадія	Аркуш	Арушів
РП	1	

Зальні дані

ТОВ "АК АРТ-БУД"

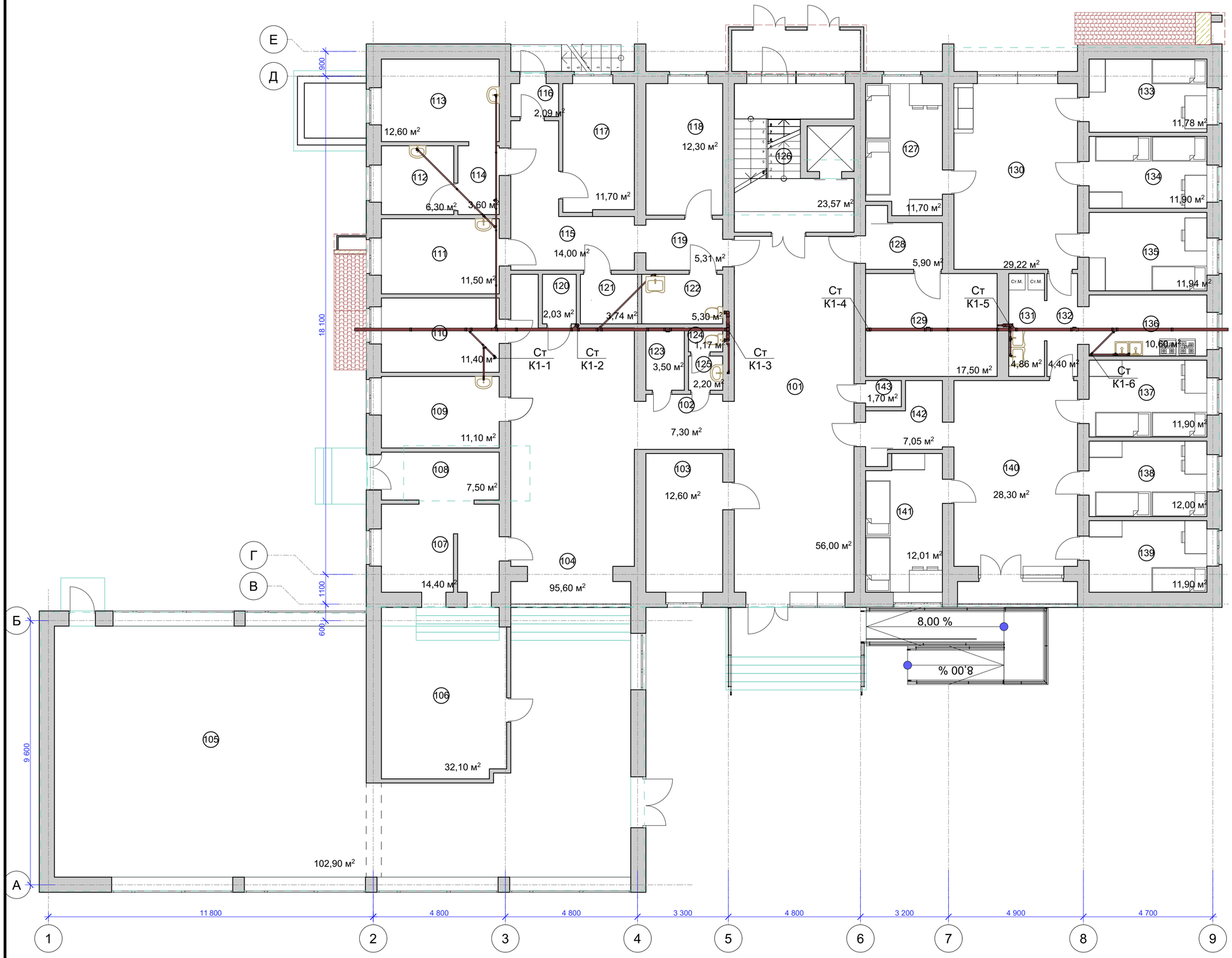

Експликація приміщень першого поверху		
№	Найменування	Площа, м.кв
101	Вестибюль	56,00
102	Коридор	7,30
103	Кімната коменданта	12,60
104	Хол	95,60
105	Актова зала	102,90
106	Буфет	32,10
107	буфет	14,40
108	Кабінет	7,50
109	Кабінет	11,10
110	Кабінет	11,40
111	Житлова кімната для МГН	11,50
112	Кабінет	6,30
113	Житлова кімната для МГН	12,60
114	Тамбур	3,60
115	Коридор	14,00
116	Тамбур	2,09
117	Житлова кімната для МГН	11,70
118	Житлова кімната для МГН	12,30
119	Коридор	5,31
120	Комора	2,03
121	Душова для МГН	3,74
122	Санвузол для МГН	5,30
123	Комора	3,50
124	Туалет	1,17
125	Рукомийна	2,20
126	Сходова клітка	23,57
127	Житлова кімната	11,70
128	Передбанник	5,90
129	Душова	17,50
130	Хол	29,22
131	Рукомийна	4,86
132	Коридор	4,40
133	Житлова кімната	11,78
134	Житлова кімната	11,90
135	Житлова кімната	11,94
136	Кухня	10,60
137	Житлова кімната	11,90
138	Житлова кімната	12,00
139	Житлова кімната	11,90
140	Хол	28,30
141	Житлова кімната	12,01
142	Коридор	7,05
143	Комора	1,70
		676,47 м²

Зм.	Кіль.	№Док.	Лист	Підпись	Дата
Виконав		Мартиненко Д.			
Перевірив		Балакірєв П.			
ГІП		Мартиненко Д.			

2022/15-ВК

УВКБ ООН

Поточний ремонт гуртожитку Кременчуцького медичного фахового коледжу ім. В.І. Литвиненка за адресою: м. Кременчук, просп. Свободи, 38-а

Стадія	Аркуш	Арушів
РП	2	

План ВК на відм. 0,000

ТОВ "АК АРТ-БУД"

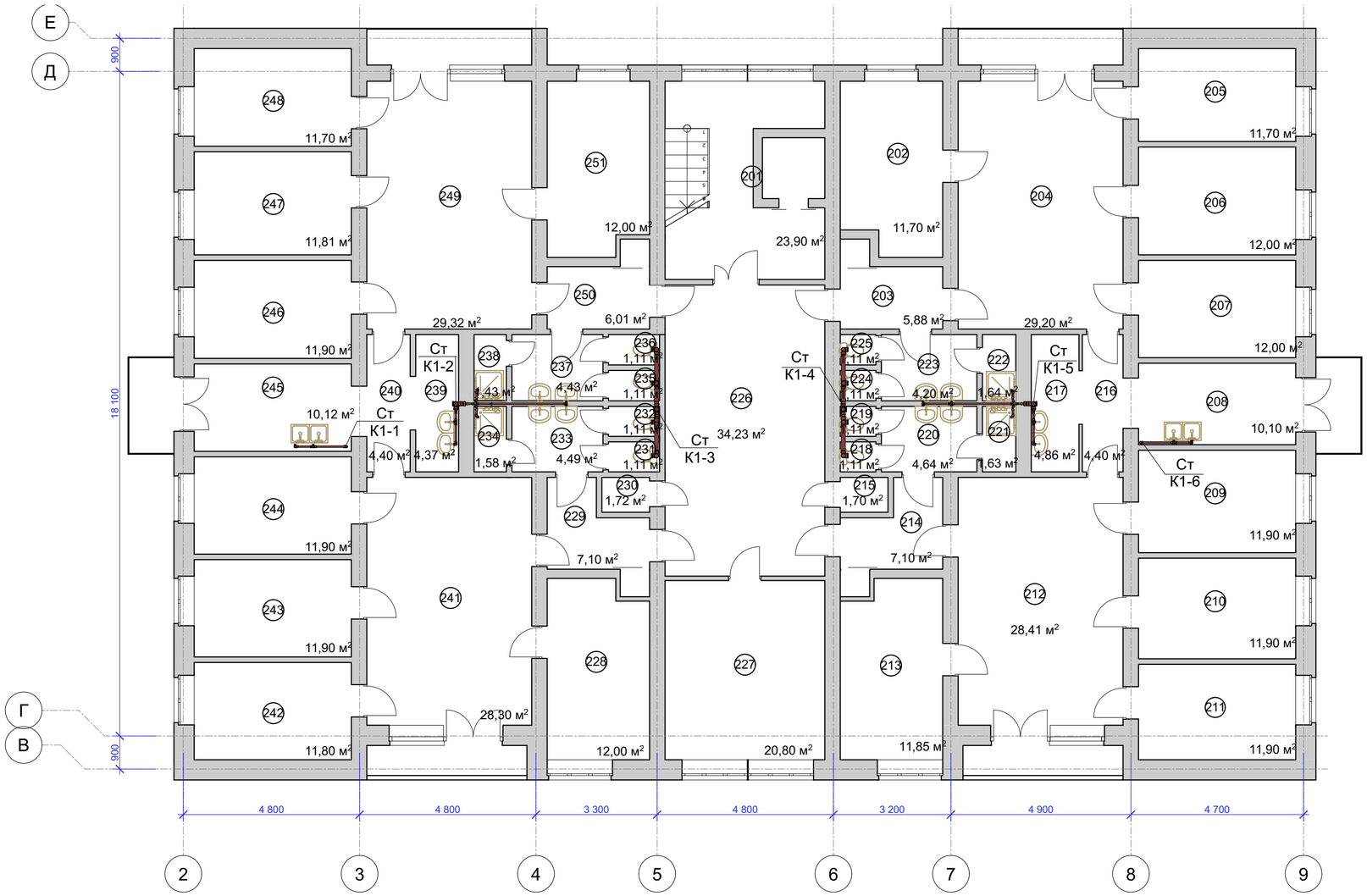

Експликація приміщень 2й поверх

№	Найменування	Площа, м.кв
201	Сходова клітка	23,90
202	Житлова кімната	11,70
203	Коридор	5,88
204	Хол	29,20
205	Житлова кімната	11,70
206	Житлова кімната	12,00
207	Житлова кімната	12,00
208	Кухня	10,10
209	Житлова кімната	11,90
210	Житлова кімната	11,90
211	Житлова кімната	11,90
212	Хол	28,41
213	Житлова кімната	11,85
214	Коридор	7,10
215	Комора	1,70
216	Коридор	4,40
217	Рукомийна	4,86
218	Туалет	1,11
219	Туалет	1,11
220	Рукомийна	4,64
221	Душова	1,63
222	Душова	1,64
223	Рукомийна	4,20
224	Туалет	1,11
225	Туалет	1,11
226	Вестибюль	34,23
227	Житлова кімната	20,80
228	Житлова кімната	12,00
229	Коридор	7,10
230	Комора	1,72
231	Туалет	1,11
232	Туалет	1,11
233	Рукомийна	4,49
234	Душова	1,58
235	Туалет	1,11
236	Туалет	1,11
237	Рукомийна	4,43
238	Душова	1,43
239	Рукомийна	4,37
240	Коридор	4,40
241	Хол	28,30
242	Житлова кімната	11,80
243	Житлова кімната	11,90
244	Житлова кімната	11,90
245	Кухня	10,12
246	Житлова кімната	11,90
247	Житлова кімната	11,81
248	Житлова кімната	11,70
249	Хол	29,32
250	Коридор	6,01
251	Житлова кімната	12,00
		484,80 м²

Зм.	Кіль.	№Док.	Лист	Підпись	Дата
Виконав		Мартиненко Д.			
Перевірив		Балакірєв П.			
ПП		Мартиненко Д.			

2022/15-ВК

УВКБ ООН

Поточний ремонт гуртожитку Кременчуцького медичного фахового коледжу ім. В.І. Литвиненка за адресою: м. Кременчук, просп. Свободи, 38-а

Стадія	Аркуш	Арушів
РП	3	

План ВК на відм. +3,000

ТОВ "АК АРТ-БУД"

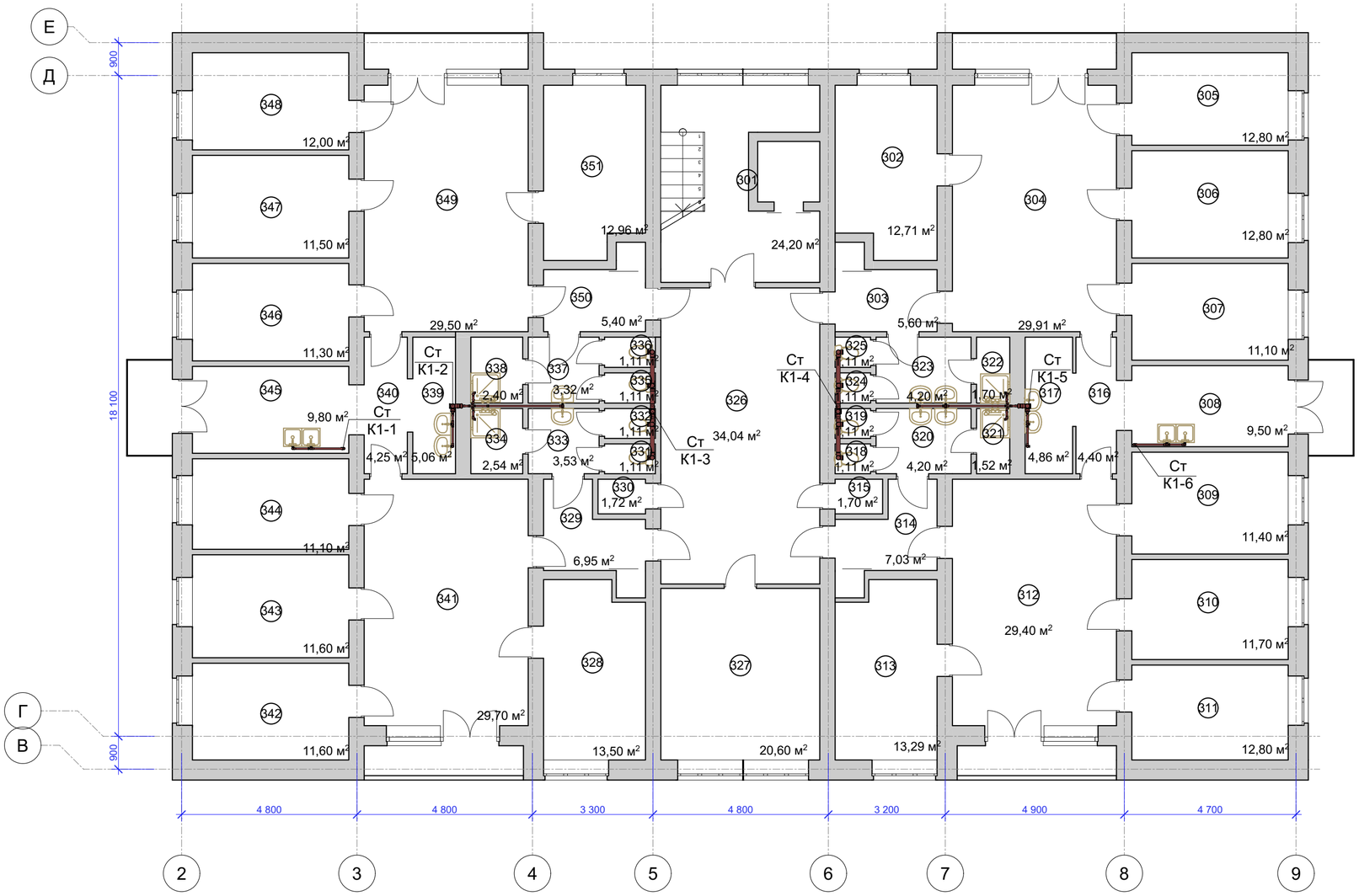

Експликація приміщень 3й поверх

№	Найменування	Площа, м.кв
301	Сходова клітка	24,20
302	Житлова кімната	12,71
303	Коридор	5,60
304	Хол	29,91
305	Житлова кімната	12,80
306	Житлова кімната	12,80
307	Житлова кімната	11,10
308	Кухня	9,50
309	Житлова кімната	11,40
310	Житлова кімната	11,70
311	Житлова кімната	12,80
312	Хол	29,40
313	Житлова кімната	13,29
314	Коридор	7,03
315	Комора	1,70
316	Коридор	4,40
317	Рукомийна	4,86
318	Туалет	1,11
319	Туалет	1,11
320	Рукомийна	4,20
321	Душова	1,52
322	Душова	1,70
323	Рукомийна	4,20
324	Туалет	1,11
325	Туалет	1,11
326	Вестибюль	35,79
327	Житлова кімната	20,60
328	Житлова кімната	13,50
329	Коридор	6,95
330	Комора	1,72
331	Туалет	1,11
332	Туалет	1,11
333	Рукомийна	3,53
334	Душова	2,54
335	Туалет	1,11
336	Туалет	1,11
337	Рукомийна	3,32
338	Душова	2,40
339	Рукомийна	5,06
340	Коридор	4,25
341	Хол	29,70
342	Житлова кімната	11,60
343	Житлова кімната	11,60
344	Житлова кімната	11,10
345	Кухня	9,80
346	Житлова кімната	11,30
347	Житлова кімната	11,50
348	Житлова кімната	12,00
349	Хол	29,50
350	Коридор	5,40
351	Житлова кімната	12,96
		491,82 м²

Схема підключення умивальника

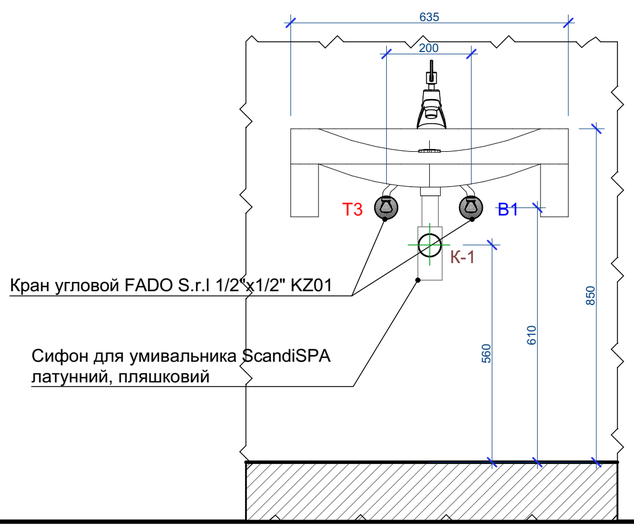

Зм.	Кіль.	№Док.	Лист	Підпись	Дата
Виконав		Мартиненко Д.			
Перевірив		Балакірєв П.			
ПП		Мартиненко Д.			

2022/15-ВК

УВКБ ООН

Поточний ремонт гуртожитку Кременчуцького медичного фахового коледжу ім. В.І. Литвиненка за адресою: м. Кременчук, просп. Свободи, 38-а

Стадія	Аркуш	Арушів
РП	4	

План ВК типового поверху

ТОВ "АК АРТ-БУД"

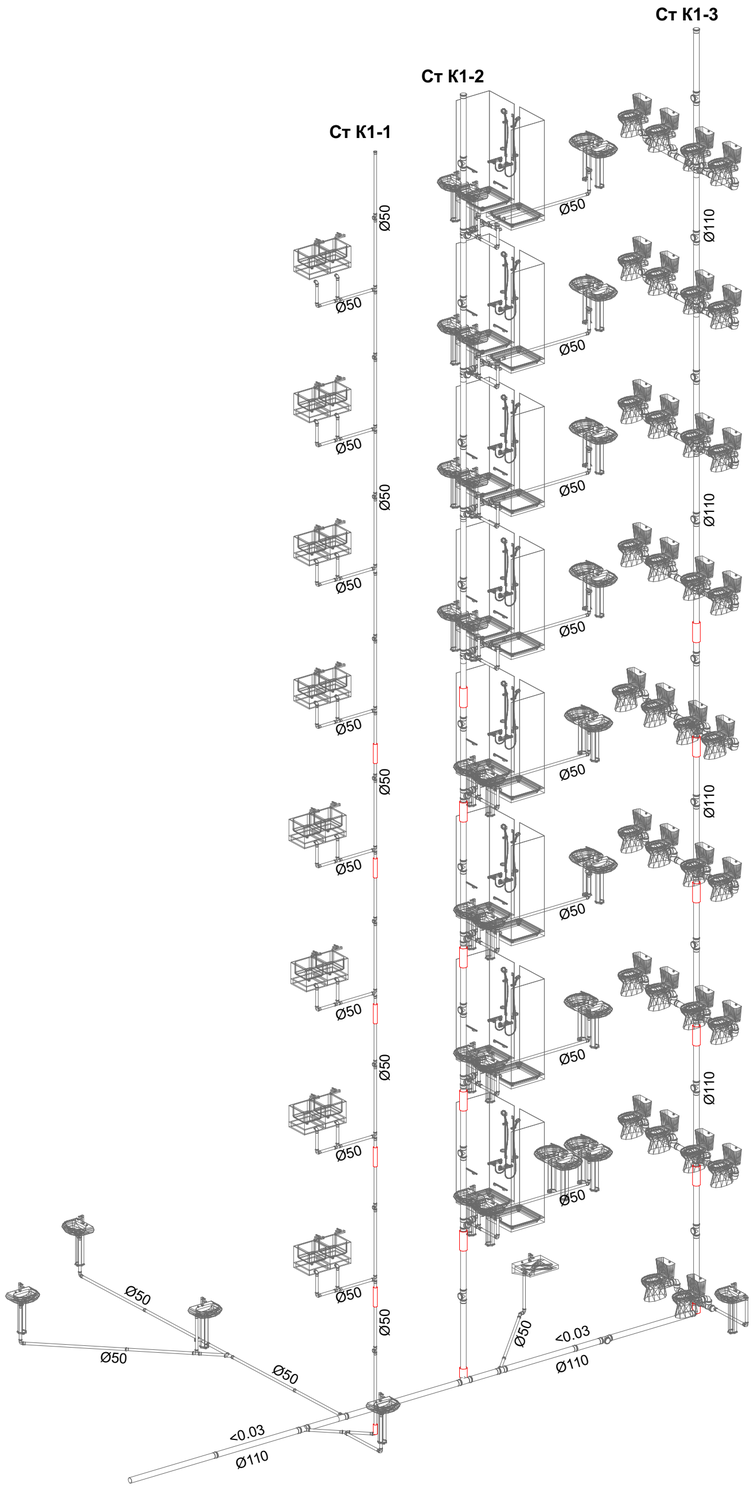

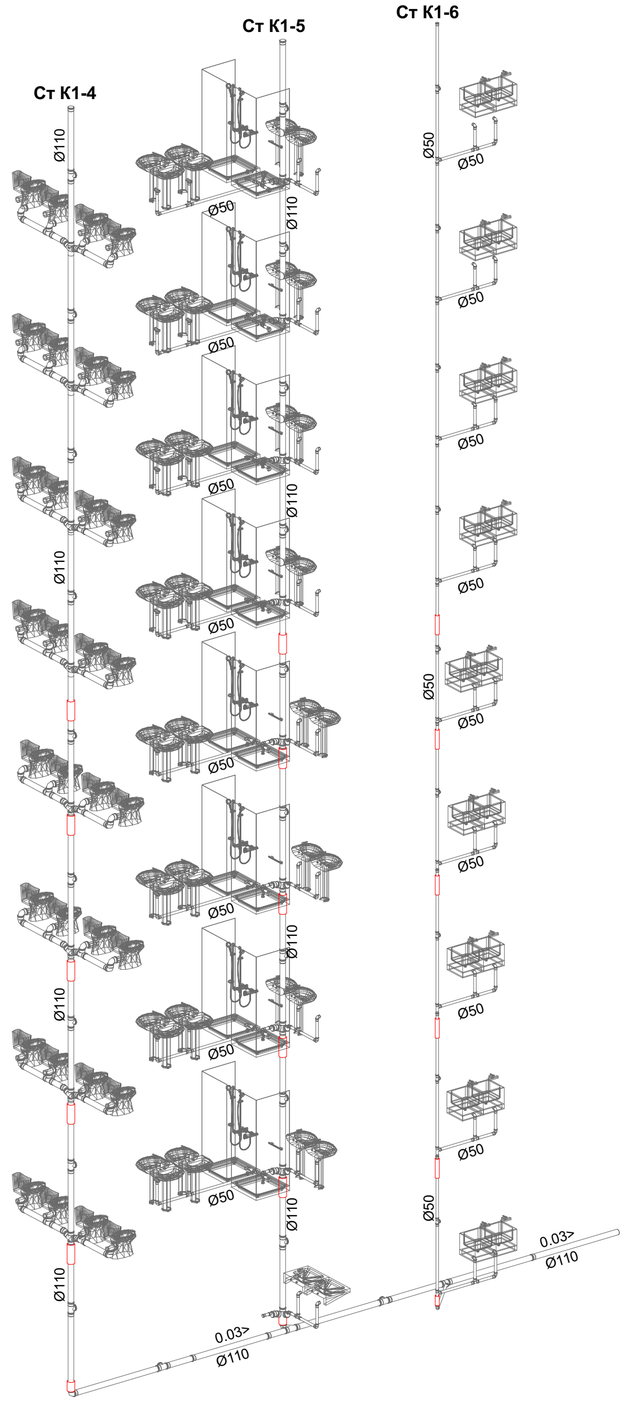

						2022/15-ВК		
						УВКБ ООН		
Зм.	Кіль.	№Док.	Лист	Підпись	Дата			
Виконав		Мартиненко Д.				Поточний ремонт гуртожитку Кремен-чуцького медичного фахового коледжу ім. В.І. Литвиненка за адресою: м. Кремен-чук, просп. Свободи, 38-а	Стадія	Аркуш	Арушів
Перевірив		Балакірєв П.					РП	5	
ПП		Мартиненко Д.							
						Аксонометрия мережі К1	ТОВ "АК АРТ-БУД"		

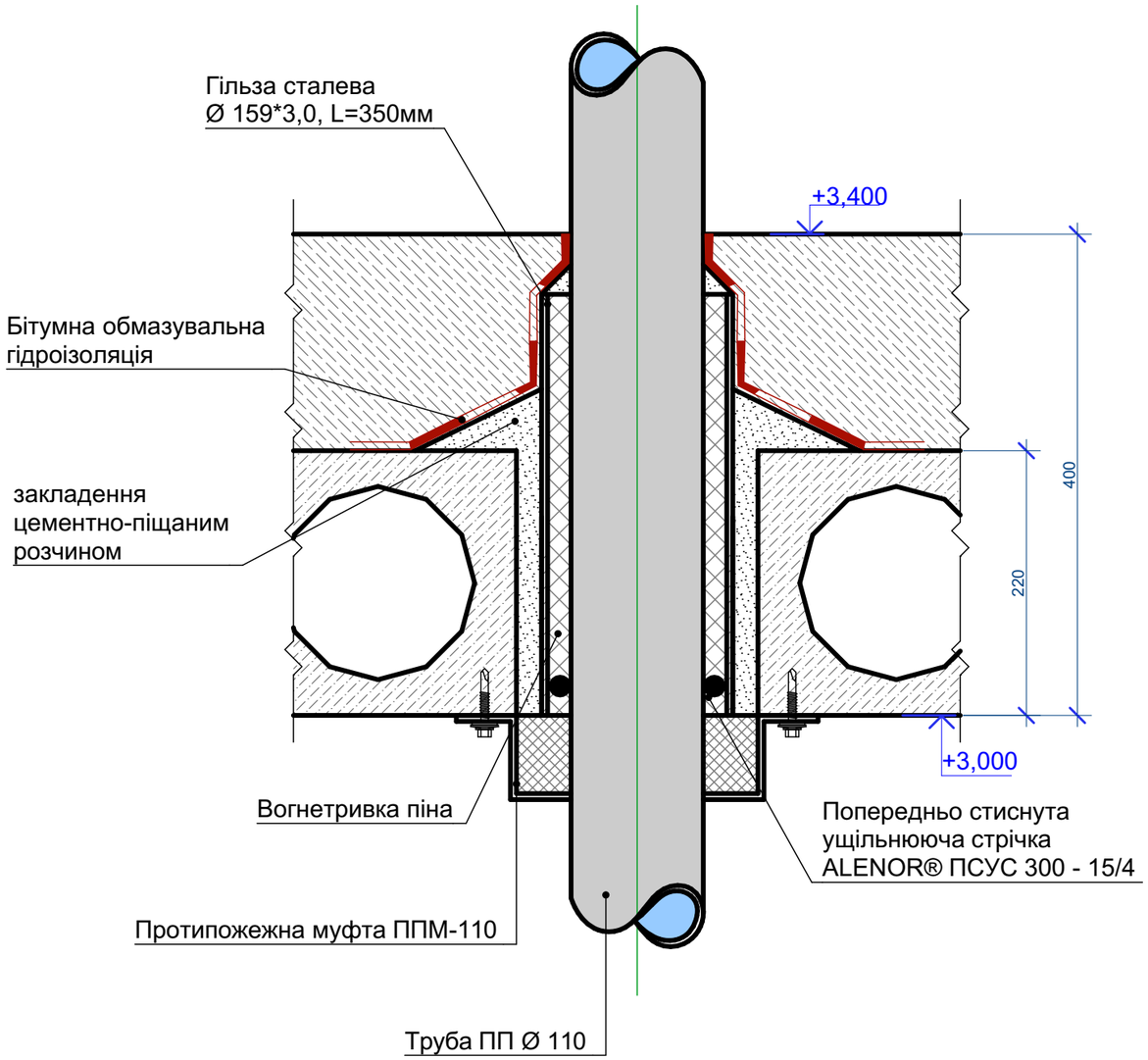

Протипожежна муфта

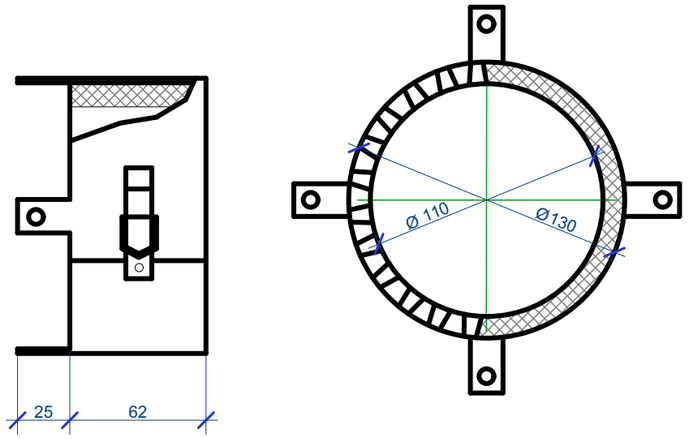

Специфікація матеріалів на 1 прохід

Поз.	Ескіз	Найменування	Од. вим.	Кіль-ть	Примітка
1		Гільза сталева Ø 159*3,0, L=350мм	шт	1	4,04кг/шт
2		Попередньо стиснута ущільнююча стрічка ALENOR® ПСУС 300-15/4	м	1	
3		Піна Soudal пожежна Soudafoam FR gun 750 мл	шт	0,50	
4		Протипожежна муфта ППМ-110	шт	1	
5		Бітумна обмазувальна гідроізоляція	кг	0,90	

Зм.	Кіль.	№Док.	Лист	Підпись	Дата
Виконав		Мартиненко Д.			
Перевірив		Балакірєв П.			
ПП		Мартиненко Д.			

2022/15-ВК

УВКБ ООН

Поточний ремонт гуртожитку Кременчуцького медичного фахового коледжу ім. В.І. Литвиненка за адресою: м. Кременчук, просп. Свободи, 38-а

Стадія	Аркуш	Арушів
РП	6	

Вузол проходження каналізаційного стояка через перекриття

ТОВ "АК АРТ-БУД"

СПЕЦИФІКАЦІЯ МАТЕРІАЛІВ і ОБЛАДНАННЯ

поз.	Найменування і технічна характеристика	Тип, марка, модель, обладнання документа	Код обладнання, вироба, матеріалів	завод виробник	Од. вим.	Кіль-ть	Вага од.	Примітка
	Внутрішній водопровід В-1							
1	Труба поліпропіленова Ø20	PN16		Wavin	м	540		
2	Коліно поліпропіленове 90° Ø20	PN16		Wavin	м	250		
3	Коліно поліпропіленове 45° Ø20	PN16		Wavin	шт	70		
4	Муфта поліпропіленова Ø20	PN16		Wavin	шт	100		
5	Трійник поліпропіленовий Ø20	PN16		Wavin	шт	110		
6	Настінний кутник МРН 20х1/2"	PN16		Wavin	шт	190		
7	Планка настінна МРВ 20х1/2"	PN16		Wavin	шт	18		
8	Кран угловой FADO S.r.l 1/2"х1/2" KZ01				шт	190		
9	Змішувач медичний KFA ARMATURA		SPECJALNE 472-984-00		шт	3		
10	Шланг водопроводний VALTEC В-В Ду 15	L=500мм			шт	66		
11	Змішувач для ванни	Міххеn Динамік	Mxin0422	AM.PM Tender	шт	32		
12	Лійка для душу Imprese	W110T3			шт	32		
13	Шланг для душу ScandiSPA				шт	32		
14	Душова штанга EGO Egoist				шт	32		
15	Теплоизоляция для труб 42/6 2 м. синя			TUBEX PROTEKT	м.п.	108		
16	Теплоизоляция для труб 22/6 2 м. синя			TUBEX PROTEKT	м.п.	540		
17	Змішувач для кухні	Міххеn Інокс	MXCL0406		шт	34		
18	Змішувач для умивальника	Міххеn Динамік	Mxin0420		шт	87		
19	Кріплення труб поліпропіленових Ø20			Wavin	шт	540		
20	Кран-комплект пожежний ЕС-51-1 з вбудованою шафою				шт	9		
21	Лічильник Dn 32 (1 1/4") Qn10, крильчатий (мокроход R=160) кл. т. 3, латунний		GROSS MNK		шт	1		Заміна існуючого

Зм.	Кіль.	№Док.	Лист	Підпись	Дата
Виконав		Мартиненко Д.			
Перевірив		Балакірєв П.			
ПП		Мартиненко Д.			

2022/15-ВК.СО

УВКБ ООН

Поточний ремонт гуртожитку Кременчуцького медичного фахового коледжу ім. В.І. Литвиненка за адресою: м. Кременчук, просп. Свободи, 38-а

Стадія	Аркуш	Арушів
РП	1	

Специфікація матеріалів та обладнання

ТОВ "АК АРТ-БУД"

СПЕЦИФІКАЦІЯ МАТЕРІАЛІВ і ОБЛАДНАННЯ

поз.	Найменування і технічна характеристика	Тип, марка, модель, обладнання документа	Код обладнання, вироба, матеріалів	завод виробник	Од. вим.	Кіль-ть	Вага од.	Примітка
	Сантехприлади та обладнання							
22	Унітаз "Компакт" CERSANIT ЕКО		E031		шт	66		
23	Умивальник хірургічний 65		Керамін		шт	3		
24	Умивальник Cersanit ЕКО 60 з п'єдесталом		Cersanit		шт	87		
25	Мийка з нержавіючої сталі двосекційна цільнотягнута в комплеті з ножками				шт	17		
26	Душова кабіна Lidz Latwa SC80x80.SAT.HIGH.TR скло прозоре 4 м				шт	32		
	Горячий водопровід Т-3							
27	Труба поліпропіленова Ø20	PN16		Wavin	м	450		
28	Коліно поліпропіленове 90° Ø20	PN16		Wavin	шт	100		
29	Коліно поліпропіленове 45° Ø20	PN16		Wavin	шт	30		
30	Муфта поліпропіленова Ø20	PN16		Wavin	шт	300		
31	Трійник поліпропіленовий Ø20	PN16		Wavin	шт	90		
32	Настінний кутник МРН 20х1/2"	PN16		Wavin	шт	123		
33	Кран угловой FADO S.r.l 1/2"х1/2" KZ01				шт	123		
34	Теплоизоляция для труб 22/6 2 м. червона			Wavin	шт	450		
35	Кріплення труб поліпропіленових Ø20			Wavin	шт	450		
	Внутрішня каналізація К-1							
36	Труба ПП (трьохшарова, синя)							
	50х1,8х300				шт	81		
	50х1,8х500				шт	180		
	50х1,8х1000				шт	282		
	50х1,8х1500				шт	24		
	50х1,8х2000				шт	18		
	110х2,7х500				шт	24		
	110х2,7х1000				шт	102		
	110х2,7х1500				шт	56		
	110х2,7х2000				шт	36		
37	Коліно ПП 87° 50				шт	71		
	110				шт	103		
38	Коліно ПП 45° 50				шт	19		
	110				шт	18		

СПЕЦИФІКАЦІЯ МАТЕРІАЛІВ і ОБЛАДНАННЯ

поз.	Найменування і технічна характеристика	Тип, марка, модель, обладнання документа	Код обладнання, вироба, матеріалів	завод виробник	Од. вим.	Кіль-ть	Вага од.	Примітка
39	Коліно ПП 30° 50				шт	17		
	110				шт	51		
40	Коліно ПП 15° 50				шт	9		
	110				шт	30		
41	Коліно 110 с отводом 50				шт	2		
42	Трійник 50/50/87°				шт	44		
	110/110/87°				шт	18		
	100/50/100/87°				шт	1		
	50/50/45°				шт	3		
	110/50/45°				шт	4		
	110/110/110/45°				шт	35		
	110/50/110/45°				шт	4		
43	Сифон для умивальника ScandiSPA латунний, пляшковий				шт	90		
44	Сифон для душового піддона				шт	32		
45	Гумовий перехід 50х40 каналізація				шт	124		
46	Гнучка труба для унітазу армована				шт	66		
47	Ревізія ППР 50	ANI Plast K928			шт	17		
	110				шт	39		
48	Трійник ПП 50/50/50				шт	18		
49	Відвід сіфонний одномуфтовий 50/40				шт	106		
50	Відвід сіфонний двомуфтовий 50/40				шт	24		
51	Протипожежна муфта ППМ-50				шт	36		
52	Протипожежна муфта ППМ-110				шт	18		
53	Хрестовина 50/50/50 67				шт	16		
54	Хрестовина кутова 110/110/67				шт	25		
55	Хрестовина 110/110/67				шт	17		
56	Перехід ПП 110/50				шт	35		